P250F STAPLER

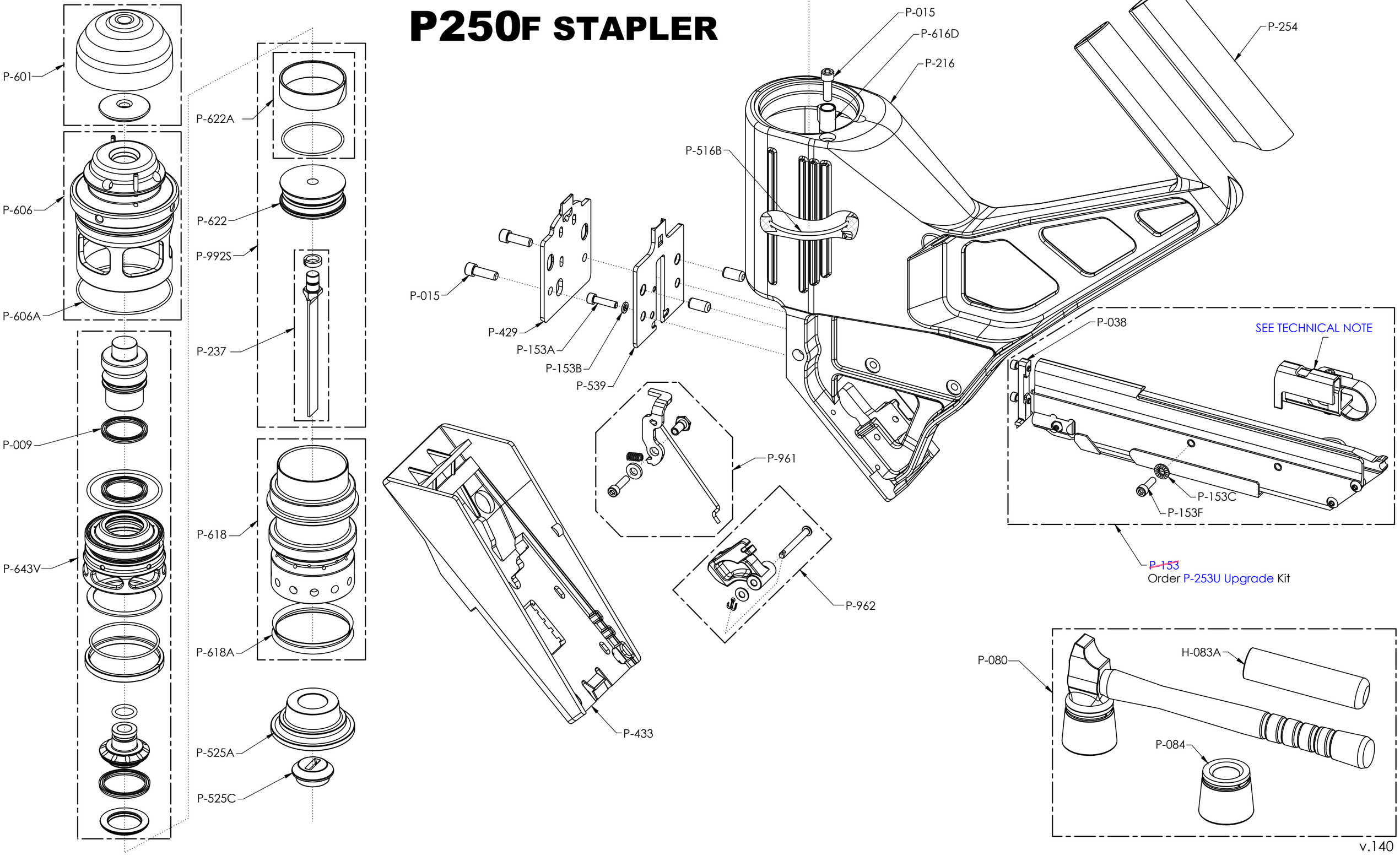

v.140